BSB - FOOD4ALL® BUTYL

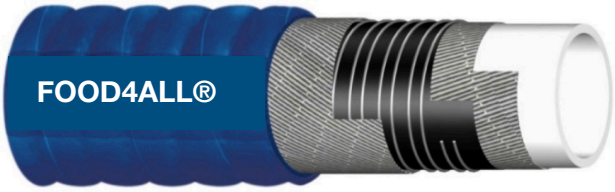

Application :
Tuyau alimentaire de qualité supérieure fabriqué sur mandrin pour l'aspiration et le refoulement jusqu'à 10 bar de pression de service pour le transfert de fluides tels que vins, bières, eau minérale, boissons alcoolisées avec une teneur en alcool jusqu'à 98%, jus de fruit, lait et dérivés. Ce tuyau convient également pour les produits alimentaires gras d'origine végétale, comme l'huile d'olive.
Conforme aux normes européennes, BfR XXI Cat 2, EU 1935/2004 et CE 2023/2006 et FDA.
Grande flexibilité grâce à sa surface semi-ondulée.
Sans phtalates.

Caractéristiques :
Tube intérieur blanc en caoutchouc butyle alimentaire, avec absence totale de goût et d'odeur.
Renfort de plis textile avec double spirale en acier.
Extérieur en caoutchouc bleu, résistant à l'abrasion, aux graisses alimentaires, aux agents atmosphériques et à l'ozone.
Température d'utilisation : -20°C à +90°C.
Stérilisation : 30 min à 130°C.
Pointe maximale de 150°C.
Pression d'éclatement : 30 bar
Dépression : 0,8 bar

Marquage :
BSB FOOD4ALL® BUTYL + normes

référence	Ø INT (mm)	rayon de courbure (mm)	poids au ML (KG)	référence	Ø INT (mm)	rayon de courbure (mm)	poids au ML (KG)
5150-019	19	38	0,56	**5150-038**	38	76	1,05
5150-025	25	50	0,70	**5150-050**	50	100	1,40
5150-032	32	64	0,90	**5150-063**	63	126	1,83

LES RACCORDS

Raccords SMS, DIN, MACON, comment les différencier ?

Les raccords mâles :
- La forme des filets : ronde pour les raccords SMS et DIN en forme UUUU, cannelée pour le raccord MACON en forme VVVV.
- Le joint : sur le raccord mâle pour les raccords SMS et DIN, sur le femelle pour le MACON.

Les raccords femelle :
- la forme des filets : ronde pour les raccords SMS et DIN en forme UUUU,, cannelée pour le raccord MACON en forme VVVV.
- la tête des raccords (voir photo)

Les écrous :
- le nombre de crans que possède l'écrou : 4 crans pour SMS et MACON / 6 pour le DIN (attention, ne pas se fier uniquement à cette règle qui ne se vérifie pas dans tous les cas).
- Le nombre de filets de l'écrou : 3 filets pour DIN / 4 pour SMS et MACON.
- Les dimensions (intérieure, extérieure, longueur)
- le type du filet : rond pour les raccords SMS et DIN, conique pour le raccord MACON.

NORME SMS, DIN ou MACON : comment vérifier ?

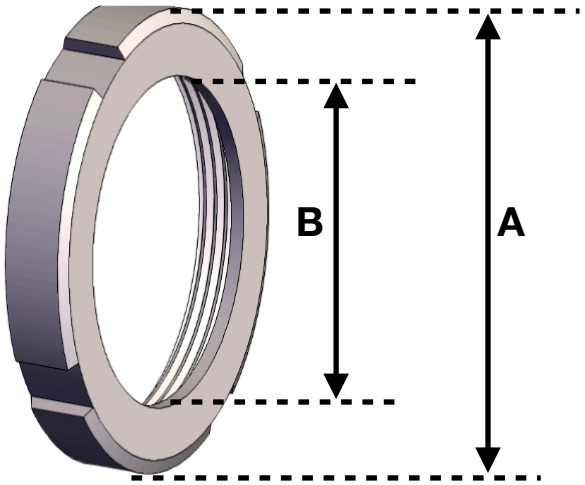

B = dimension intérieure de l'écrou coté tuyau (en mm)
A = dimension extérieure de l'écrou (en mm)

	DN19	DN25	DN32	DN38	DN50	DN63
SMS (A)	X	51 mm	60 mm	74 mm	84 mm	100 mm
SMS (B)	X	32 mm	44 mm	48 mm	61 mm	74 mm
DIN (A)	54 mm	63 mm	70 mm	78 mm	92 mm	112 mm
DIN (B)	31 mm	36 mm	42 mm	49 mm	62 mm	80 mm
MACON (A)	X	X	X	70 mm	80 mm	91 mm
MACON (B)	X	X	X	47 mm	57 mm	67 mm

A l'aide de votre pied à coulisse, vérifiez les cotes A et B puis comparez-les avec le tableau ci-dessus.
Une fois la norme identifiée, mesurez le Ø ext du tuyau en place et déduisez environ 10 à 12 mm (épaisseur de paroi 5 à 6 mm), ce qui vous confirmera le DN - diamètre nominal de la norme identifiée.

NORME CLAMP : comment vérifier ?

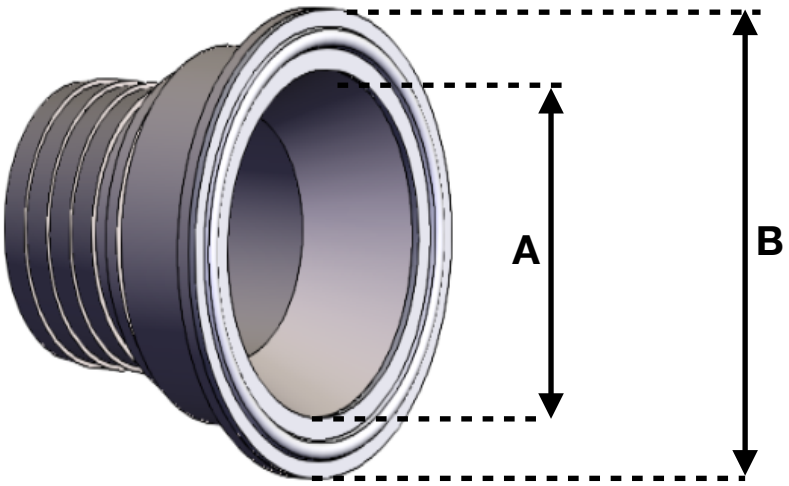

A = dimension intérieure du raccord ou DN - diamètre nominal (en mm)
B = dimension extérieure du raccord (en mm)

tuyau	Ø19	Ø25	Ø32	Ø38	Ø50	Ø63
CLAMP (A)	20 mm	25 mm	32 mm	38 mm	50 mm	63 mm
CLAMP (B)	34 mm	50,5 mm	50,5 mm	50,5 mm	64 mm	77,5 mm
ou CLAMP (B')				64 mm	77,5 mm	

A l'aide de votre pied à coulisse, vérifiez les cotes A et B puis comparez-les avec le tableau ci-dessus.
Une fois le raccord identifié, mesurez le Øext du tuyau en place et déduisez environ 10 à 12 mm (épaisseur de paroi 5 à 6 mm), ce qui vous confirmera le DN - diamètre nominal du tuyau.

Comment déterminer la longueur du flexible ?

La longueur du flexible est appelée la longueur hors tout : long HT.
Elle se mesure du fond plat (ou portée) d'une extrémité jusqu'à l'autre extrémité du flexible.
Des tolérances sont appliquées lors de la fabrication.

Conclusion : pour définir un flexible, il faut déterminer 4 points :
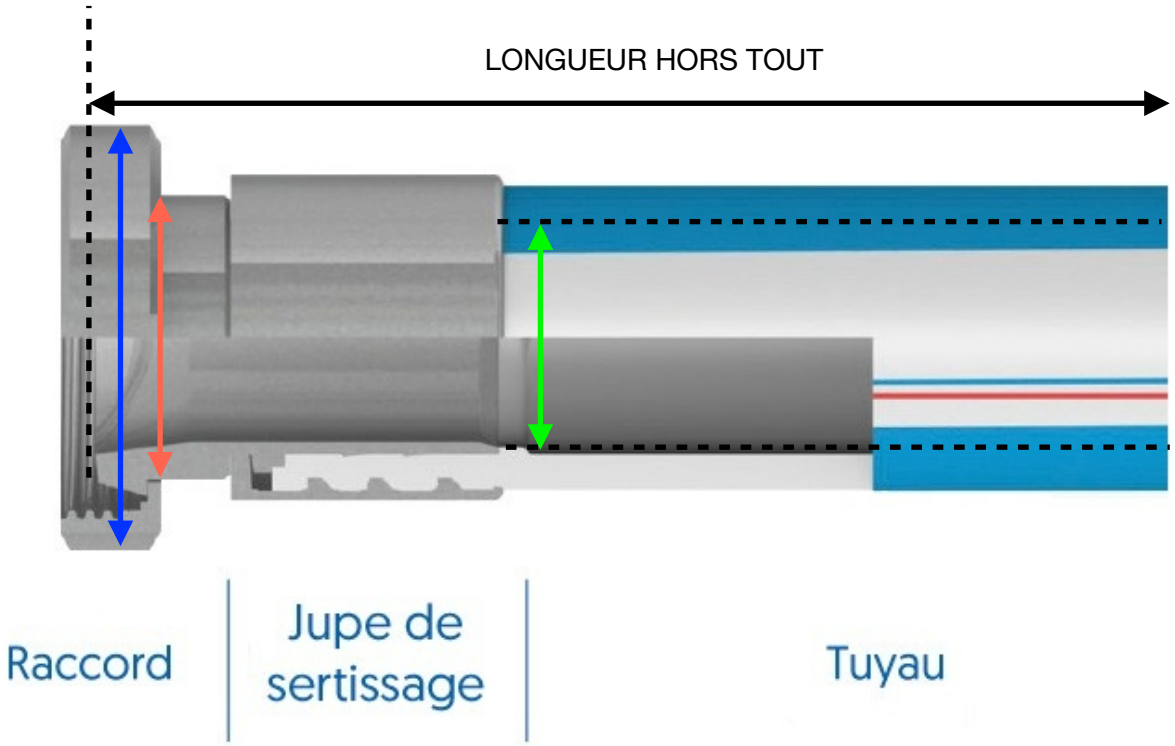
- la cote A **en rouge**
- la cote B **en bleu**
- le Ø int du tuyau (Ø ext auquel on déduit 10 à 12 mm) **en vert**
- la longueur hors tout **en noir**